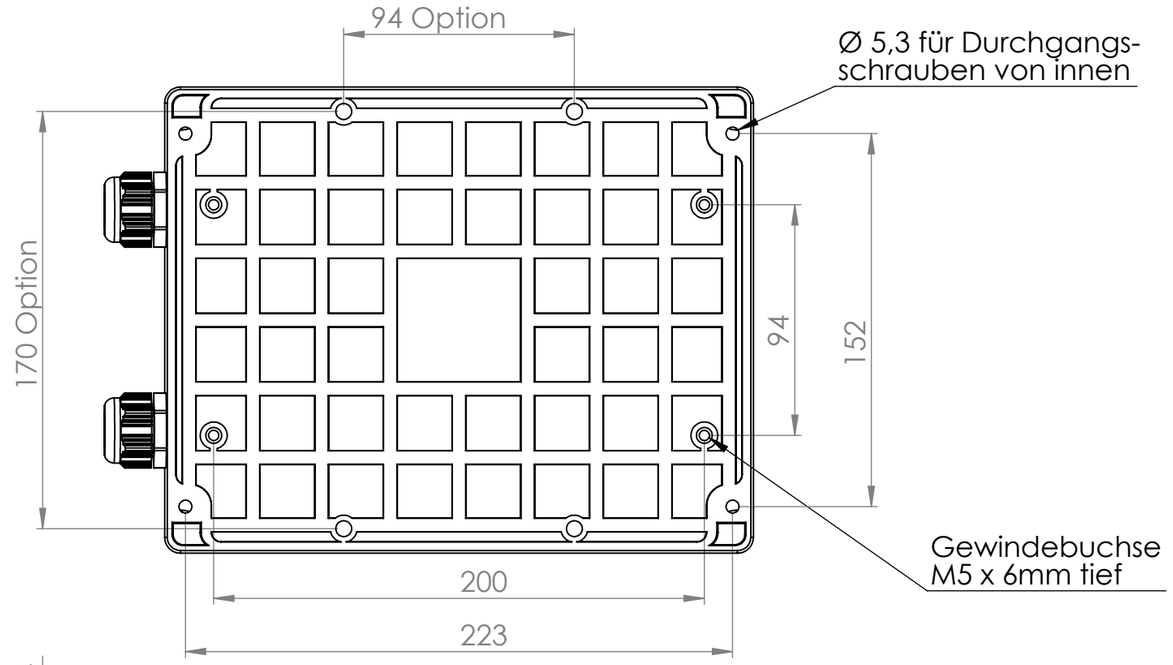

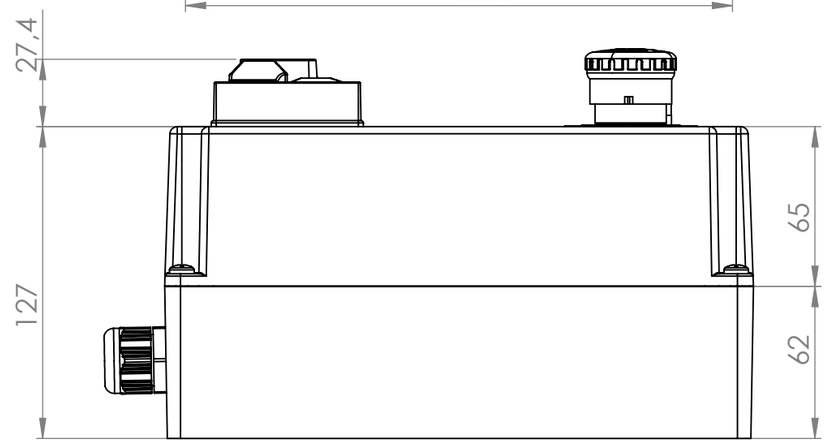

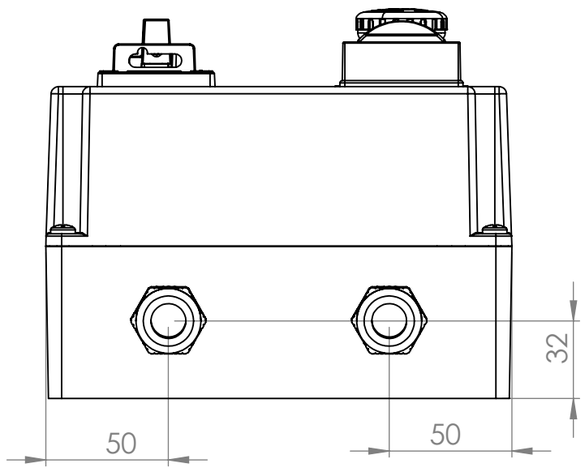

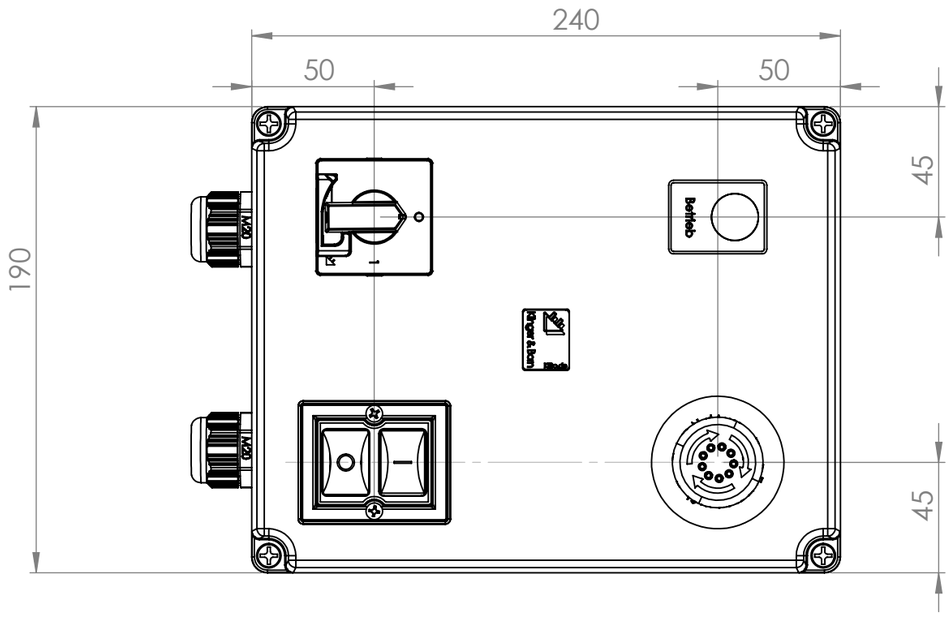

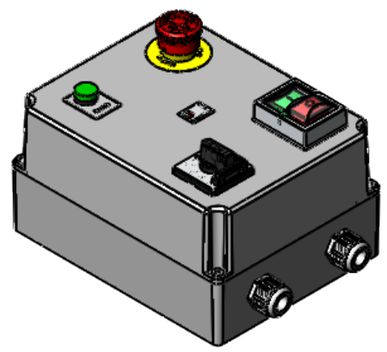

					Tag	Name	Bezeichnung
				Bearb.	16.3.2022	Kritzer	0098.0023_K4000
				Gepr.			
Ind.	Änderung	Tag	Name	KLINGER BORN			ZgNr. G:\SW\Ma\Kunden\Intern\00980023