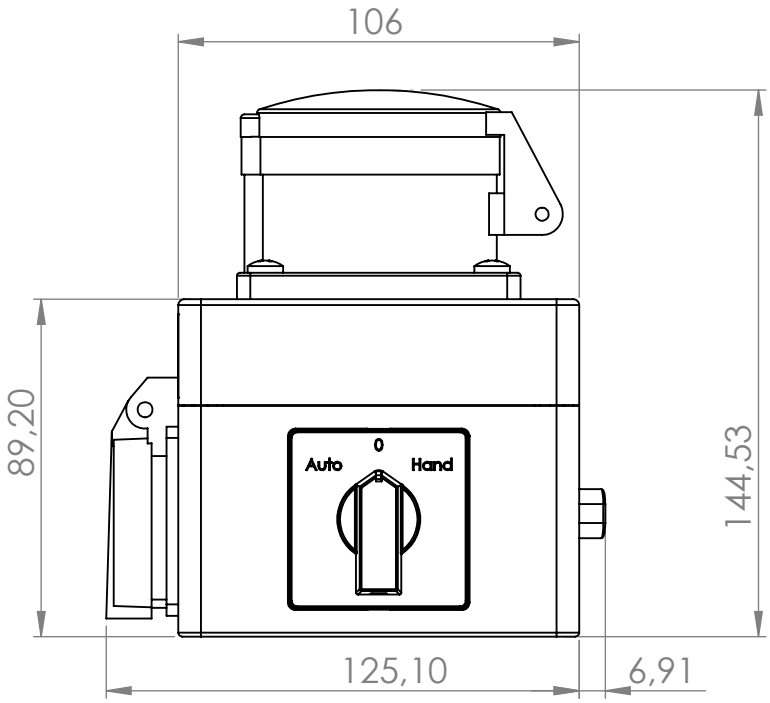

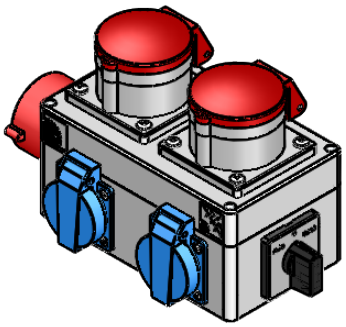

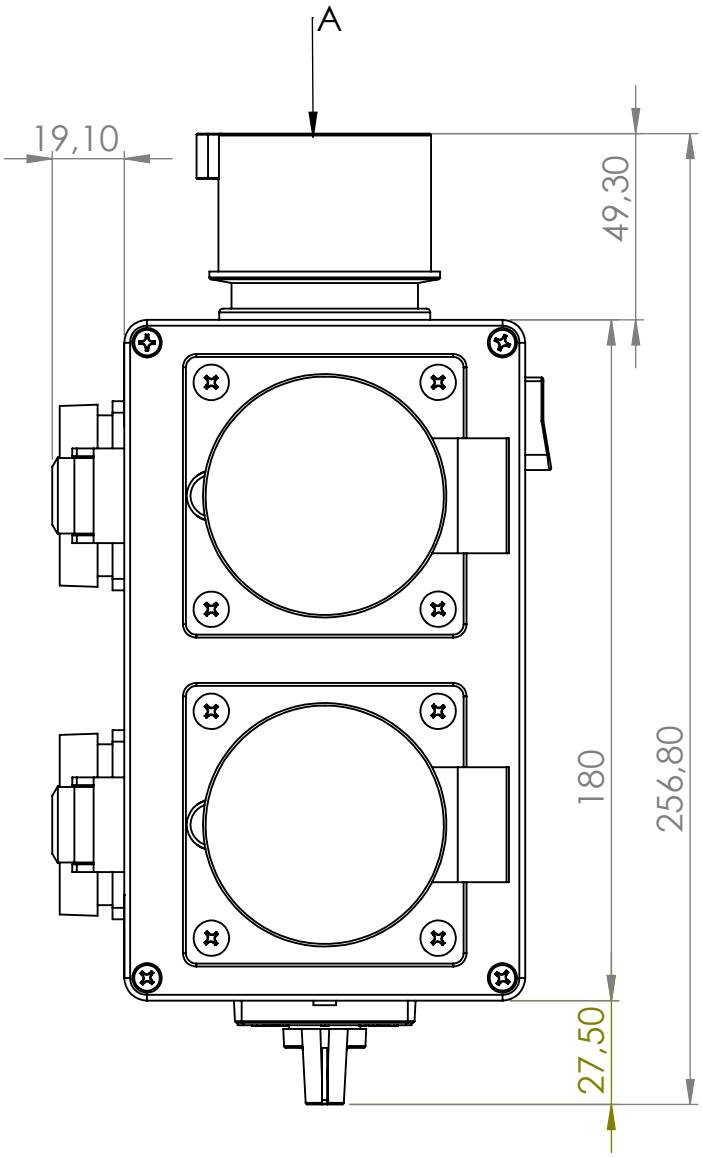

Ansicht "A"

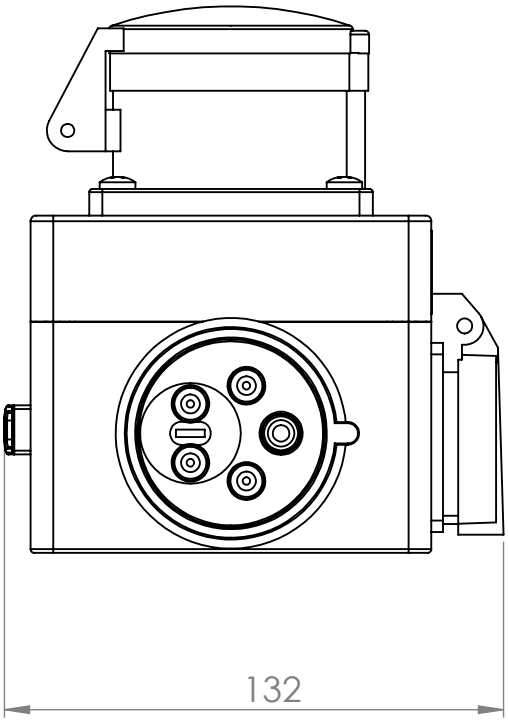

					Tag	Name
				Bearb.	13.12.2017	Kritzer
				Gepr.		
Ind.	Änderung	Tag	Name	KLINGER BORN		

Bezeichnung

00983928

ZgNr. G:\SW\Ma\Kunden\Intern\00983928