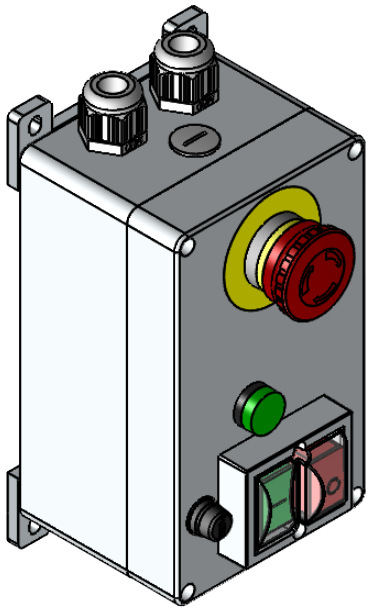

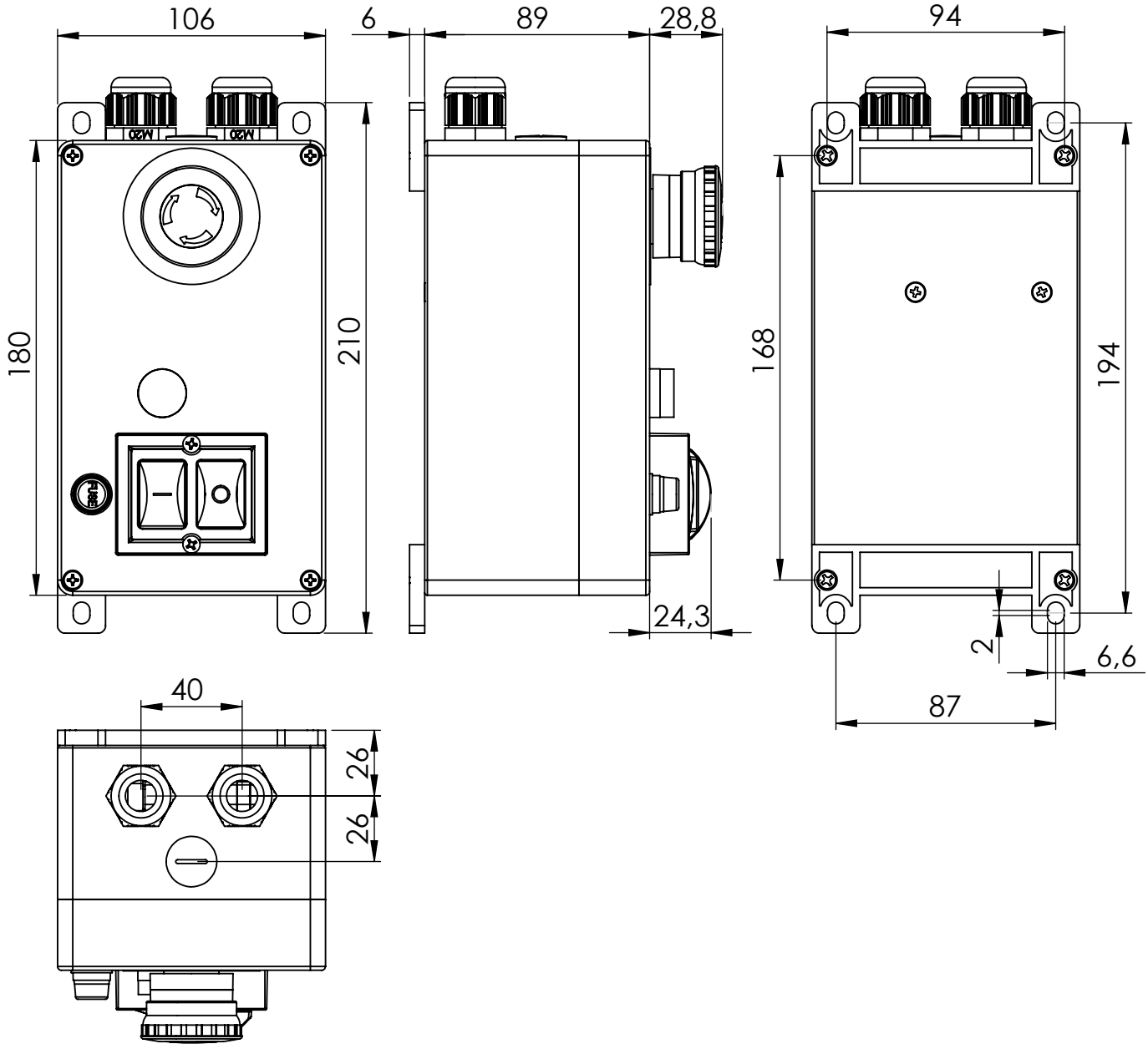

					Tag	Name	Bezeichnung
				Bearb.	20.11.2026	Heid	00993126_Bgr
				Gepr.			
Ind.	Änderung	Tag	Name	KLINGER BORN			ZgNr. G:\SW\MA\Kunden\Intern\00993126