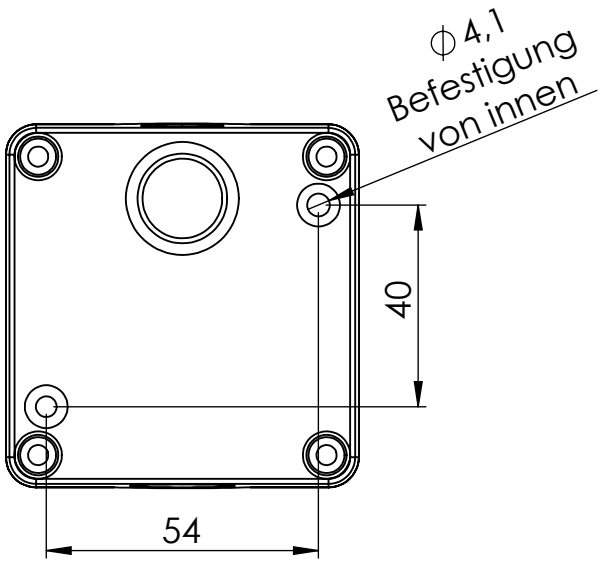

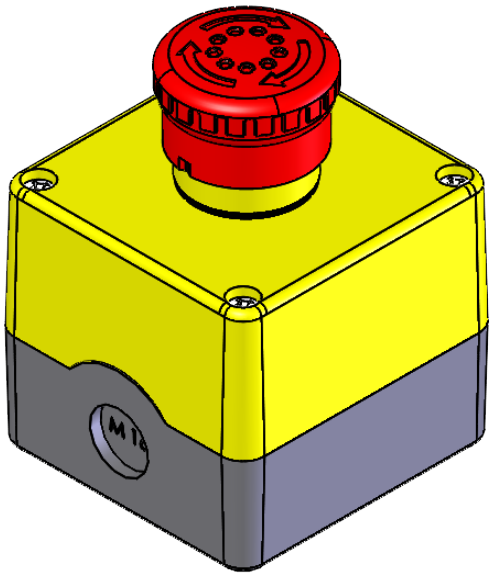

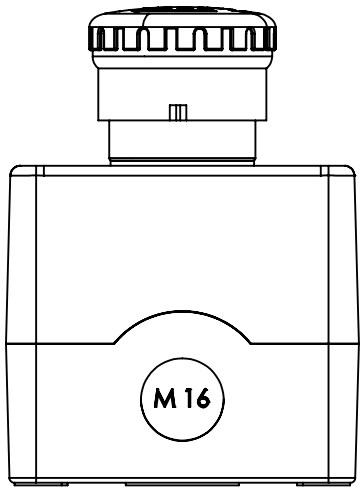

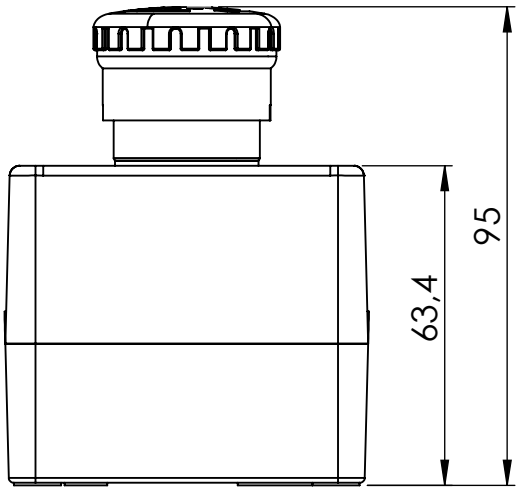

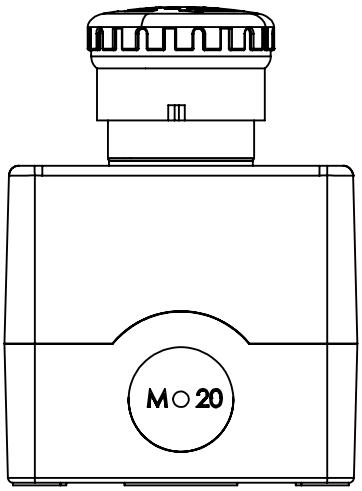

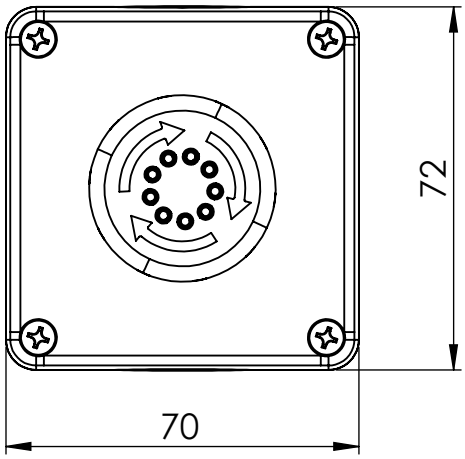

					Tag	Name	Bezeichnung
				Bearb.	21.10.2022	Kritzer	8506.3413 Not-Aus-Box
				Gepr.			
Ind.	Änderung	Tag	Name	KLINGER BORN			ZgNr. G:\SW\Ma\Artikel\