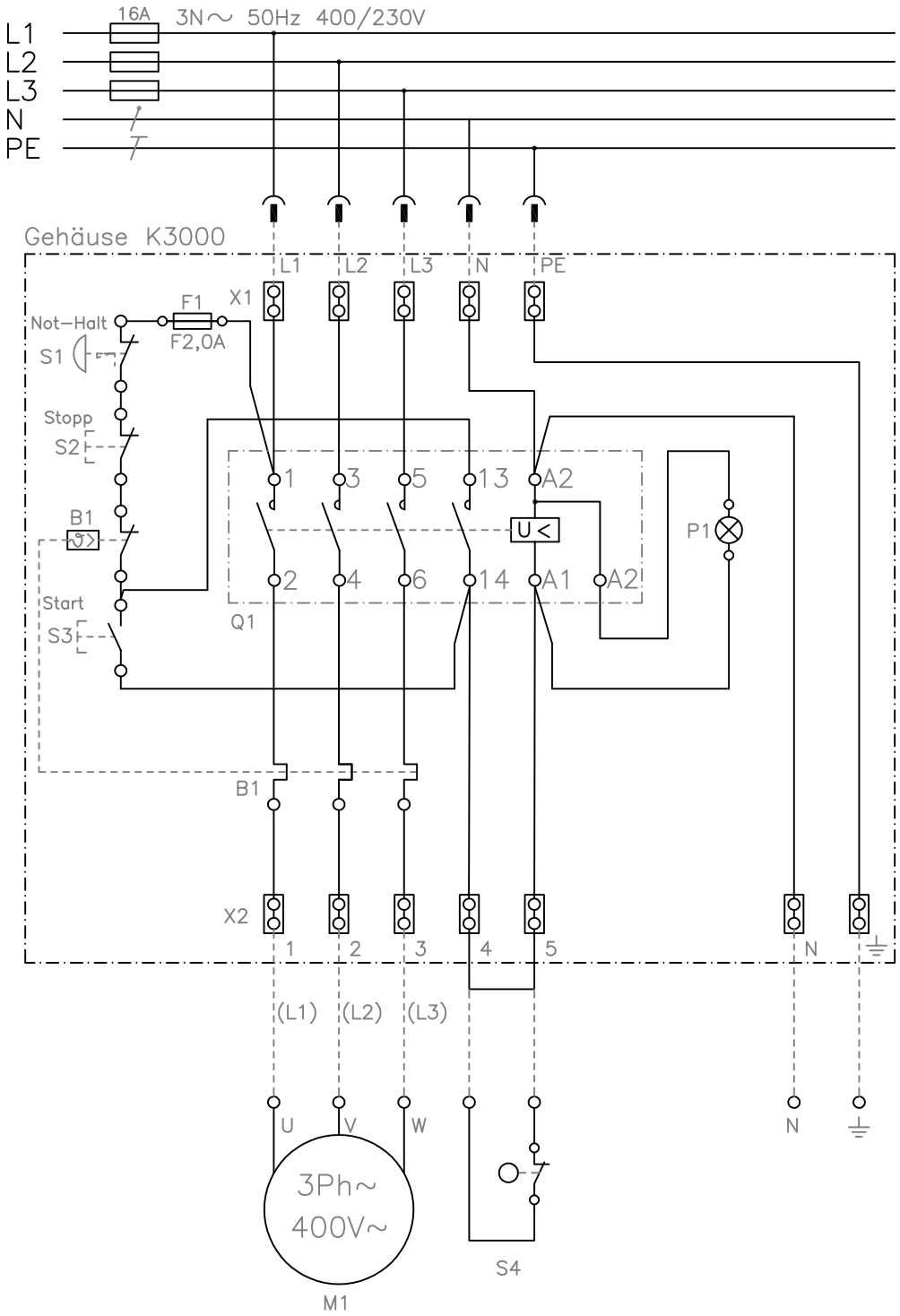

Betriebsmittelliste

BMK	Bezeichnung	Hersteller	Art. Nr.:
B1	Überlastschutz x,xA	KlingerBorn	8501.4999
F1	Steuersicherung F2,0A	KlingerBorn	4119.5000
M1	Motor 3Ph/400V~		
P1	Signalleuchte Betrieb, 230V, grün	KlingerBorn	4003.4529
Q1	Schütz Klibo7,5 Uc:400V 7,5KW AC–3/400V	KlingerBorn	4036.7500
S1	Not–Halt	KlingerBorn	4500.0120
S1	Aus–Schaltelement, Öffner	KlingerBorn	4500.0098
S2	Ein–Schaltelement, Schliesser	KlingerBorn	4500.0099
S4	Endschalter (Kunde)		
U1	Gehäuse Reihe K3000	KlingerBorn	8012.8704
X1	Reihenklemme Netzanschluss 2,5qmm	Wago	4164.0011
X2	Reihenklemme Motoranschluss 2,5qmm	Wago	4164.0011

Ind.	Änderung	Tag	Name

	Tag	Name
Bearb.	20.11.26	Tr
Gepr.		

KLINGER BORN

Bezeichnung: K3000/Not/M/LED

ZgNr.: e_00993126