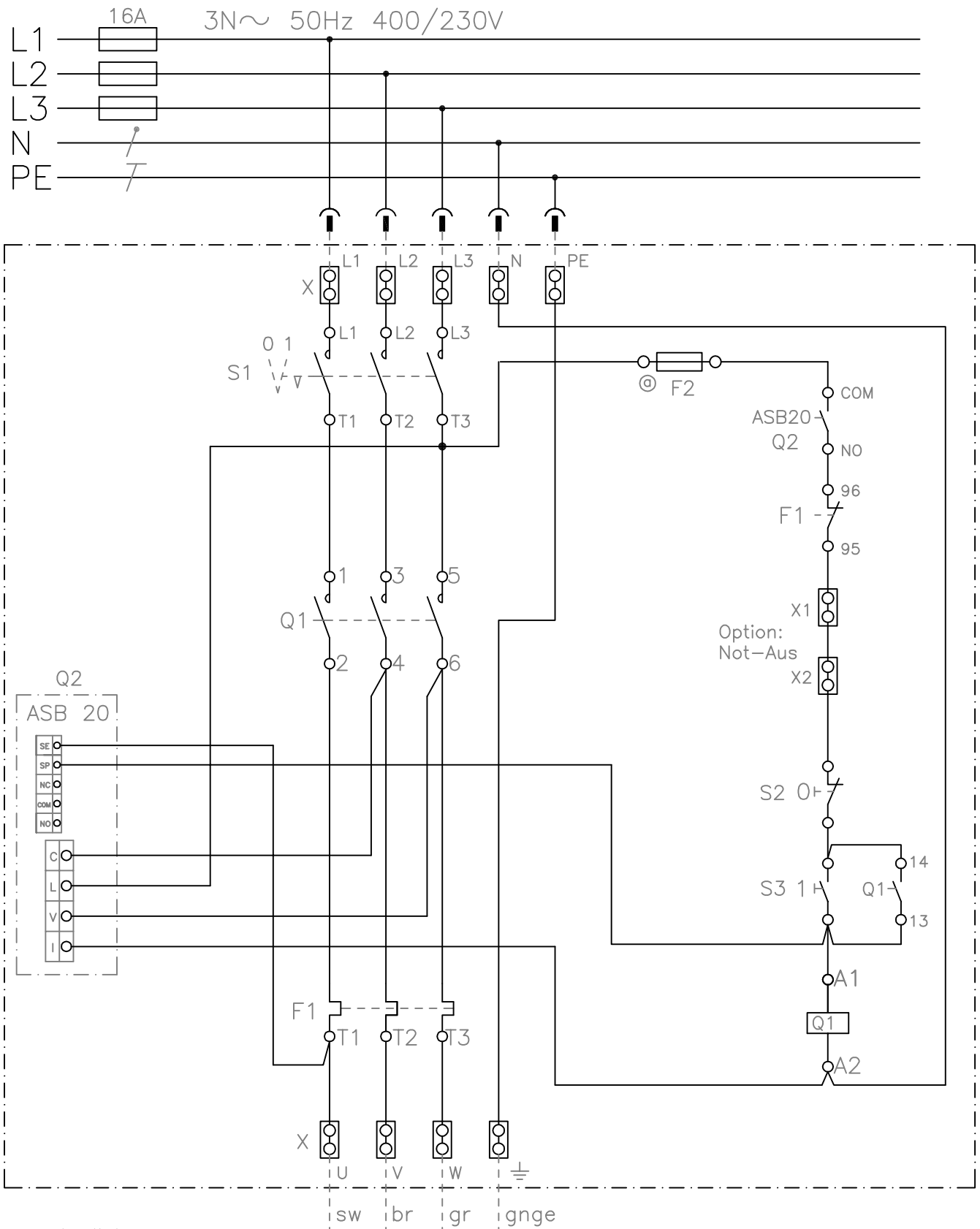

Komponentenliste:
S1 Hauptschalter
S2 Taster "Stop"
S3 Taster "Start"
Q1 Schütz Uc:230V~
Q2 Bremse ASB 20 230V~
F1 Überlastschutz x,x A
F2 Steuersicherung F2A
M1 Motor
X Reihenklemmen
X1–X2 Option: ext.Not–Aus

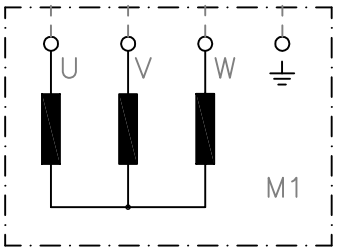

Sternverschaltung

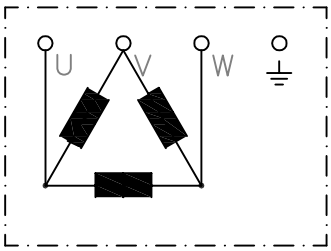

Dreieckverschaltung

					Tag	Name	Bezeichnung
				Bearb.	31.01.12	M.Orlik	ASB20–3Ph–Uc:230V
				Gepr.	31.01.12	Treusch	
a	Steuersicherung ergänzt	16/20	Tr	KLINGER BORN			ZgNr. e_00984076
Ind.	Änderung	Tag	Name				