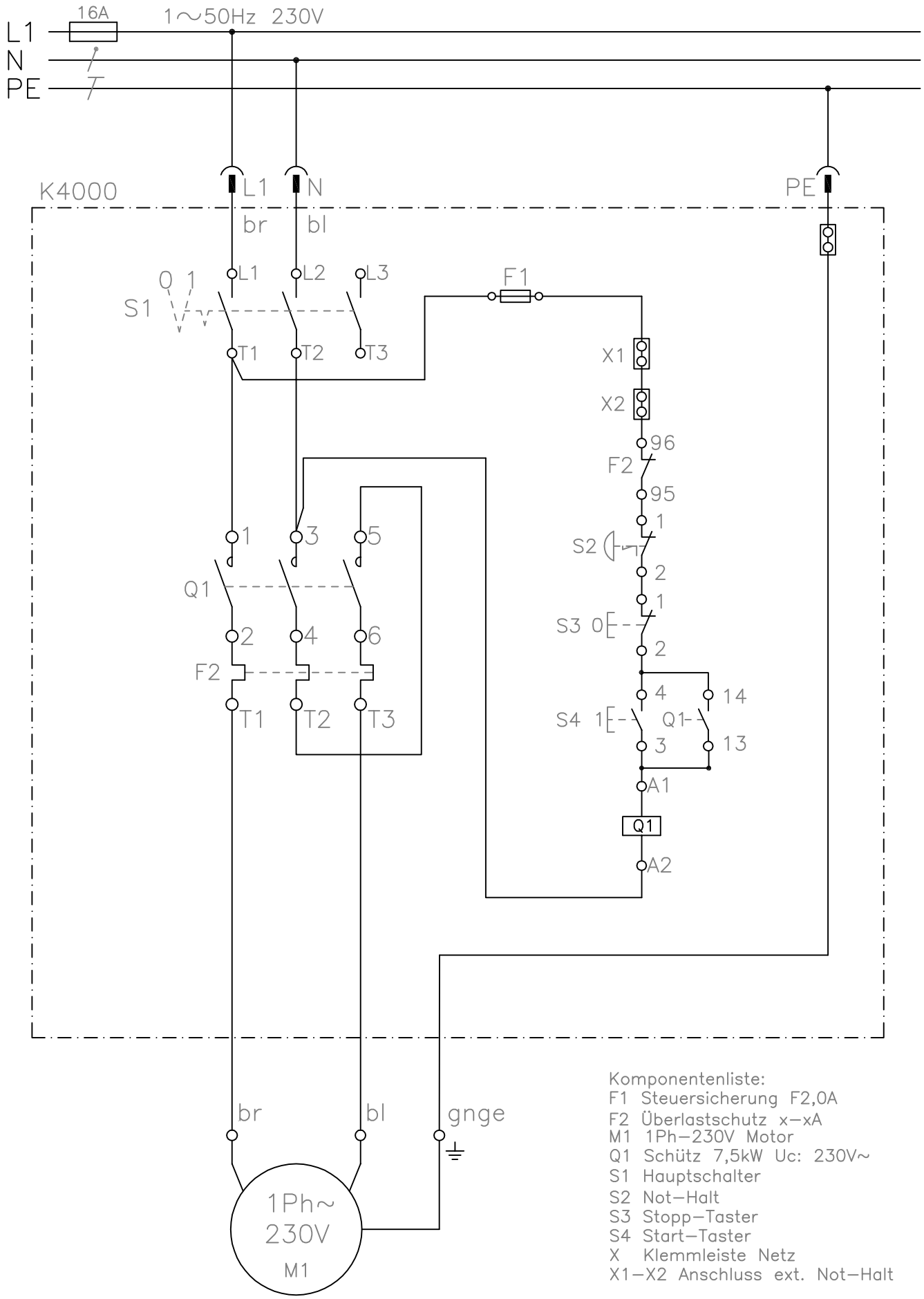

Komponentenliste:
F1 Steuersicherung F2,0A
F2 Überlastschutz x–xA
M1 1Ph–230V Motor
Q1 Schütz 7,5kW Uc: 230V~
S1 Hauptschalter
S2 Not–Halt
S3 Stopp–Taster
S4 Start–Taster
X Klemmleiste Netz
X1–X2 Anschluss ext. Not–Halt

Ind.	Änderung	Tag	Name		Tag	Name
				Bearb.	09.12.22	Tr
				Gepr.		

KLINGER BORN

Bezeichnung: K4000/0–Spg/Mx–xA

ZgNr. e_00984122